MW TOOLS

MANUEL D'UTILISATION DU GÉNÉRATEUR INVERSEUR

Modèle：BGI40M

Nous vous remercions d'avoir choisi notre générateur à onduleur.
Ce manuel décrit le fonctionnement et l'entretien corrects de l'appareil.
Lisez-le attentivement avant de mettre l'appareil en service et vous en tirerez le meilleur parti.
Toutes les données techniques et les dessins figurant dans ce manuel correspondent aux produits les plus récents au moment de la publication.
En raison de révisions et d'autres changements, le contenu de ce manuel peut différer légèrement de la situation réelle. Nous nous réservons le droit d'apporter des modifications à tout moment, sans préavis et sans aucune obligation.
Le copyright de ce manuel nous appartient. Toute reproduction est interdite sans notre autorisation écrite. Tous les droits sont réservés.
Ce manuel fait partie intégrante du groupe électrogène et est vendu avec le groupe électrogène en cas de revente.

Avertissement de sécurité

Votre sécurité personnelle et matérielle ainsi que celle des autres est très importante. Veuillez lire attentivement les avertissements de sécurité extrêmement importants que nous avons inscrits dans le manuel et sur l'étiquette du groupe électrogène.

Les avertissements de sécurité peuvent vous alerter sur des dangers potentiels qui pourraient vous nuire ou nuire à d'autres personnes.

L'avertissement de sécurité est précédé de l'un des trois symboles suivants : "Danger", "Avertissement", "Remarque". Détails ci-dessous :

DANGER

Si vous ne suivez pas les instructions, vous risquez de mettre votre vie en danger ou de vous blesser gravement.

WARNING

Si vous ne suivez pas les instructions, vous risquez de mettre votre vie en danger ou de vous blesser gravement.

NOTICE

Si vous ne suivez pas les instructions, vous serez légèrement blessé.

Le non-respect des instructions peut endommager votre groupe électrogène et d'autres biens.

Contenu

Avertissement de sécurité 3
Contenu.....4
1. Consignes de sécurité 6
1.1 Spécifications de sécurité 6
1.2 Demande spéciale.....7
2. Avertissement de sécurité 8
3. Identification des pièces 9
3.1 Pièces.....9
3.2 Panneau de contrôle.....10
3.3 Type et numéro de série.....11
4. Système d'exploitation.....12
4.1 Système d'avertissement d'huile moteur (ROUGE) 12
4.2 Témoin de surcharge (ROUGE).....12
4.3 Voyant AC (VERT).....13
4.4 Interrupteur ECO.....13
4.5 Borne de terre.....14
5. Préparation.....15
5.1 Mazout.....15
5.2 Huile moteur 16
5.3 Début des répétitions.....16
5.4 Robinet d'essence 17
5.5 Soupape d'étranglement.....18
5.6 Disjoncteur AC.....19
5.7 Borne de terre.....19

6. Utilisation d'un générateur.....20
6.1 Raccordement à l'alimentation électrique de la maison.....20
6.2 Générateur mis à la terre.....21
6.3 Sortie AC 21
6.4 Utilisé dans les zones de haute altitude.....23
7. Démarrage du générateur.....24
7.1 Démarrage à rappel.....24
7.2 Démarrage électrique.....24
8. Arrêt du générateur.....26
9. Entretien.....27
9.1 Vidange de l'huile moteur.....28
9.2 Entretien du filtre à air.....29
9.3 Bougie d'allumage 31
10. Sauvegarder.....32
11. Dépannage.....33
12. Schéma du circuit.....34
13. Caractéristiques techniques 35

1. Consignes de sécurité

1.1 Spécifications de sécurité

Lisez et connaissez le manuel avant d'utiliser le générateur. Connaître les procédures d'utilisation sûres des générateurs vous aidera à éviter les accidents.

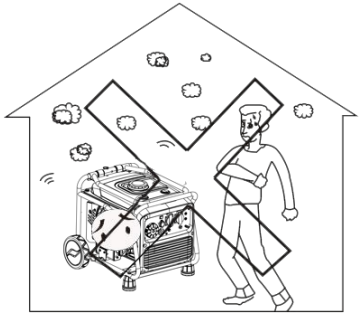	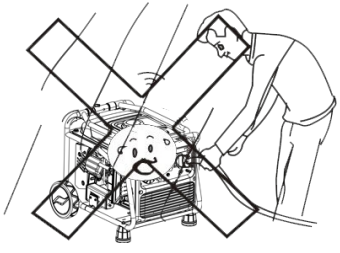
Ne l'utilisez pas à l'intérieur.	Ne pas utiliser dans des environnements humides.
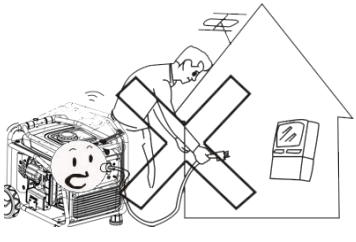	
Ne pas brancher directement sur des appareils ménagers.	Ne fumez pas lorsque vous ajoutez du mazout.

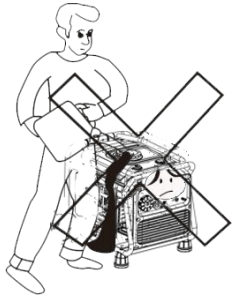	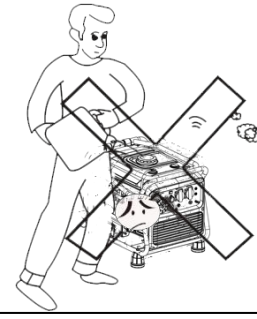
Ne pas renverser d'huile lors du ravitaillement en carburant.	Arrêtez de courir avant de faire le plein.
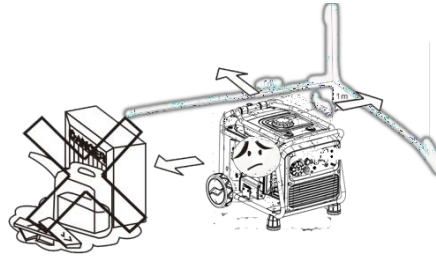	
Éloigner les matériaux combustibles d'au moins 1 mètre.	

1.2 Demande spéciale

- L'équipement électrique comprend les fils et les fiches non recouverts.
- Le broyeur de protection devrait être modifié avec le générateur. Les paramètres et les performances de l'application devraient être entièrement adaptés au fur et à mesure de leur évolution.
- Mettre correctement à la terre avant l'utilisation.
- Si vous avez besoin d'un câble d'extension, il doit répondre aux exigences suivantes :4mm^2, longueur maximale de 100m

2. Avertissement de sécurité

Lisez attentivement le manuel avant de l'utiliser.

Avertissement de sécurité

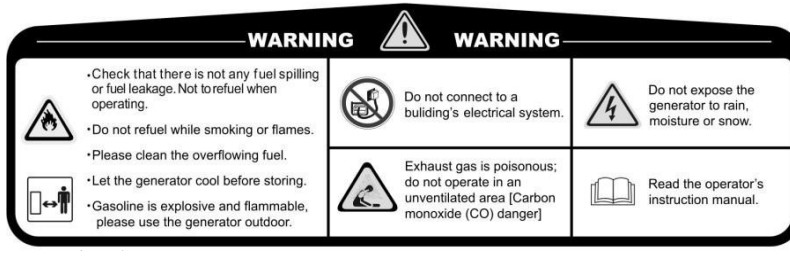

3. Identification des pièces

3.1 Composants Fonction

BGI40M

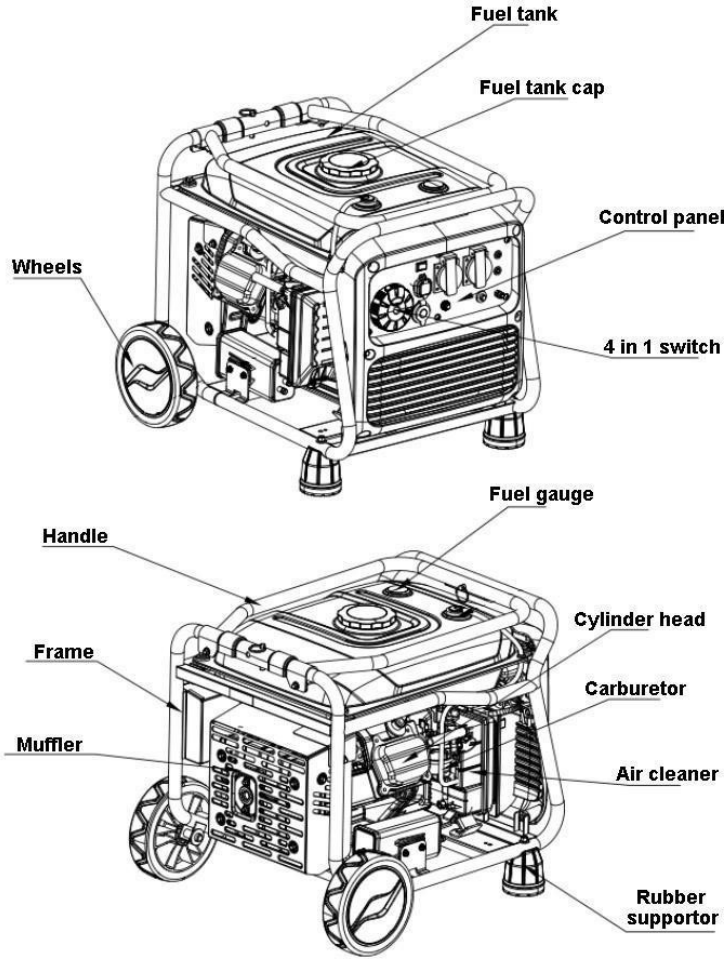

3.2 Panneau de contrôle

(L'usine ajuste le panneau en fonction des différentes configurations. Veuillez noter que celles-ci sont susceptibles d'être modifiées sans préavis.)

BGI40M

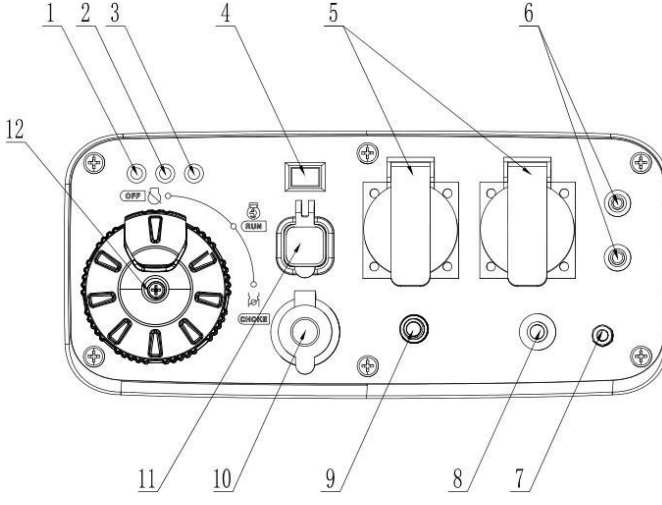

1	Témoin d'huile moteur	8	Protection contre les surcharges
2	Témoin de surcharge	9	Protection contre les surcharges
3	Témoin lumineux AC	10	Allume-cigarette
4	ECO (contrôle du système économique)	11	Deux sorties USB
5	Prise	12	Interrupteur 4 en 1
6	Prise DC		
7	Borne de terre		

3.3 Type et numéro de série

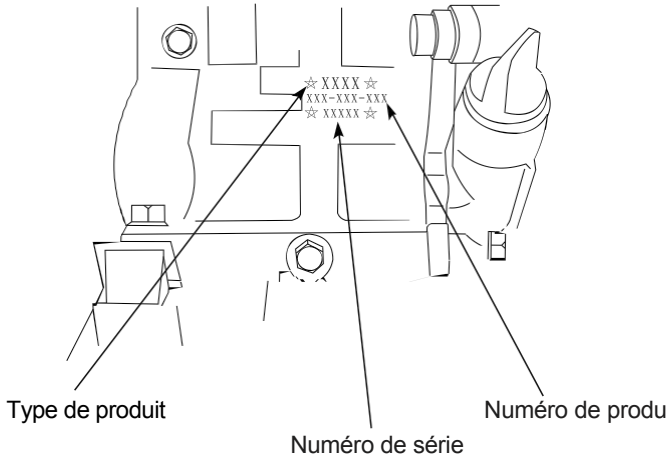

4. Système d'exploitation

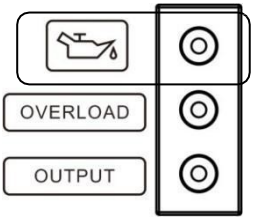

4.1 Système d'avertissement d'huile moteur (ROUGE)

Le système de protection de l'huile moteur arrête automatiquement le moteur et l'huile moteur est automatiquement contrôlée.

s'allume lorsque le niveau d'huile dans le carter est inférieur à la limite de sécurité ; Faire l'appoint d'huile moteur jusqu'au niveau d'huile, puis le moteur peut être remis en marche.

NOTICE

Si le témoin d'huile moteur clignote pendant quelques secondes, cela signifie que la capacité d'huile est insuffisante. Faites l'appoint d'huile et redémarrez le moteur.

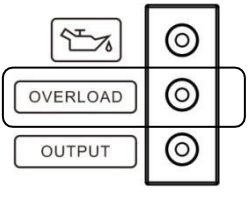

4.2 Témoin de surcharge (ROUGE)

Si le témoin de surcharge est allumé, le générateur détecte que la sortie est en surcharge.

de l'équipement électrique côté phase a surcharge, ce qui entraîne une surchauffe du convertisseur ou la tension CA augmente. La protection CA fonctionne alors et arrête le générateur pour le protéger ainsi que l'équipement qui y est connecté. Le voyant CA (VERT) est éteint, mais le voyant de surcharge (ROUGE) est allumé, le moteur ne s'arrête pas de fonctionner.

Si le voyant de surcharge est allumé et que le générateur ne fournit pas de courant, prenez les mesures suivantes :

1. Mettre hors tension les appareils électriques raccordés et arrêter le moteur.
2. Réduire la puissance totale des équipements électriques connectés

dans la plage de sortie nominale.

3. Vérifier si l'entrée d'air frais est obstruée par des corps étrangers et si les composants de contrôle concernés sont anormaux. S'il y a des problèmes, les éliminer immédiatement.

4. Redémarrer le moteur après le contrôle.

Remarque : Lors de l'utilisation d'appareils électriques ayant un courant de démarrage élevé (tels que les compresseurs et les pompes à zinc...), le témoin de surcharge peut clignoter pendant quelques secondes. Mais cela n'entraîne pas les problèmes décrits ci-dessus.

4.3 Voyant AC (VERT)

Le voyant AC est allumé lorsque le moteur démarre et maintient une puissance normale.

4.4 Interrupteur ECO

ON

Lorsque l'interrupteur ECO est en position "ON", l 'unité régule la vitesse de rotation en fonction de la charge connectée afin d'obtenir une bonne consommation de carburant et un faible niveau

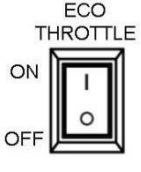

② "OFF".

Lorsque l'interrupteur ECO est en position "OFF", le moteur tourne également à la vitesse nominale en charge.（3600r/min）

REMARQUE : Le compresseur nécessitant un courant de démarrage élevé, l'interrupteur ECO doit être désactivé lors de l'utilisation du c o m p r e s s e u r .

4.5 Borne de terre

La borne de terre est connectée au fil de terre pour éviter les chocs électriques. Le générateur doit être relié à la terre tandis que l'équipement électrique est relié à la terre.

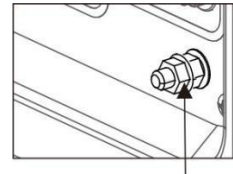

Ground terminal

connecté.

5. Préparation

5.1 Fioul

DANGER

- **Le mazout est inflammable et toxique. Lisez attentivement les consignes de sécurité avant de faire le plein (voir page 7 pour plus d'informations).**
- **Ne remplissez pas le réservoir avec trop d'huile, sinon l'huile débordera lorsque le réservoir deviendra chaud.**
- **Après avoir fait le plein, vérifiez que le couvercle du réservoir de carburant est bien fixé.**

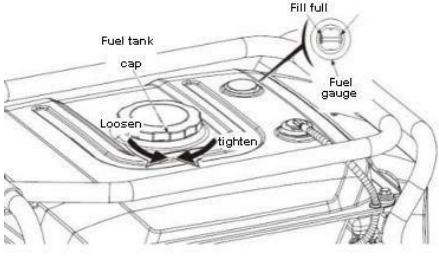

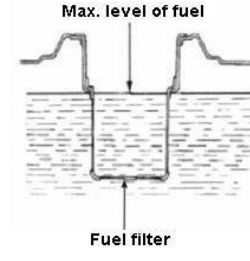

- Pour éviter d'endommager l'extérieur en plastique, essuyez toute trace d'essence avec un chiffon propre et doux après avoir fait le plein.
- Vous devez utiliser de l'essence sans plomb. L'essence au plomb endommagerait les pièces internes du moteur.

  Suggestion : essence sans plomb

  Capacité du réservoir: 12,5L

5.2 Huile moteur

NOTICE

Le générateur n'est pas injecté d'huile moteur lorsqu'il quitte l'usine. Ne pas démarrer le générateur avant d'avoir injecté suffisamment d'huile moteur.

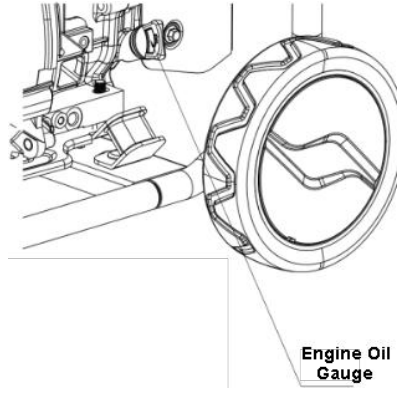

5.3 Démarreur à rappel

Tirez doucement le levier du démarreur vers le haut jusqu'à ce que vous sentiez une résistance, puis retirez-le brusquement.

NOTICE

Après le démarrage, ne laissez pas le levier de démarrage revenir brusquement en arrière, mais ramenez-le doucement.

Démarrage du rembobinage

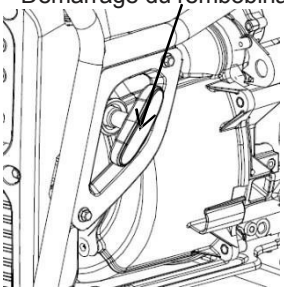

5.4 Robinet d'essence

Le robinet de carburant est un dispositif qui contrôle l'écoulement du carburant du réservoir vers le carburateur. Assurez-vous que le robinet est réglé sur "OFF" après qu'il a cessé de fonctionner.

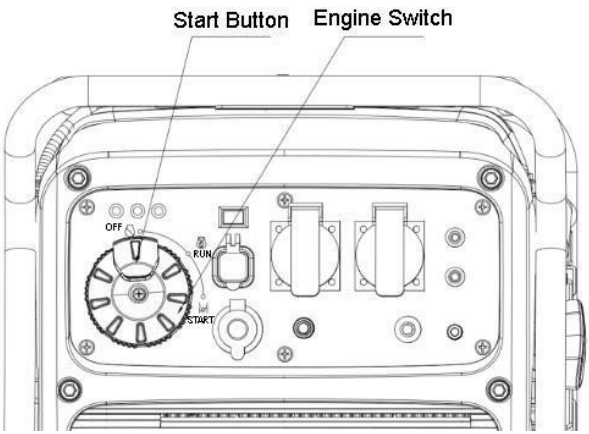

5.5 Soupape d'étranglement

Le starter est utilisé pour alimenter un moteur à essence avec un mélange d'huile riche lorsque le moteur froid est démarré. Lorsque le moteur à essence froid démarre, tournez le commutateur de démarrage pour placer le bouton de démarrage en position "START". Lorsque le moteur à essence démarre à chaud, tournez le commutateur de démarrage pour placer le bouton de démarrage en position "RUN".

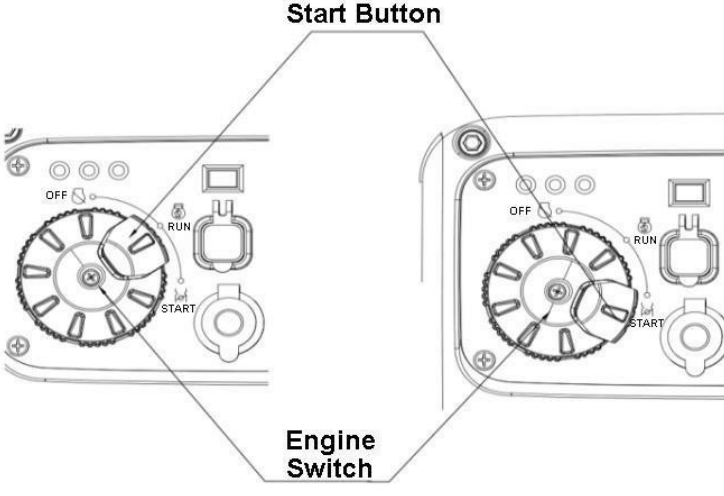

5.6 Protection par disjoncteur AC

Courant de surcharge peut le protection du disjoncteur s'éteint automatiquement. La charge se raccourcit et la surcharge doit être évitée. Si la protection du disjoncteur se ferme automatiquement, testez la charge avant de l'ouvrir.

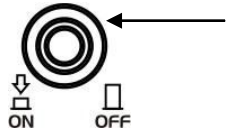

5.7 Borne de terre

La pince de mise à la terre est une pince spéciale utilisée pour mettre à la terre l'ensemble du générateur.

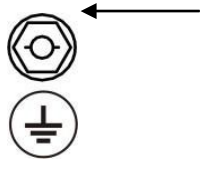

6. Utiliser un générateur

- Température d'utilisation : 5℃～40℃
- Humidité applicable： moins de 95%
- Altitude applicable : inférieure à 1000 m (dans la zone supérieure à 1000 m, il convient d'utiliser une puissance inférieure ou de contacter le revendeur pour régler le carburateur).

6.1 Connexion à l'alimentation électrique de la maison

NOTICE

Si vous branchez le générateur comme source d'énergie pour la maison, il doit être utilisé par un électricien ou une personne familiarisée avec l'électricité.

Vérifier la sécurité des connexions lors de la connexion de la charge au générateur. Le générateur peut être endommagé, brûlé ou prendre feu s'il est mal branché.

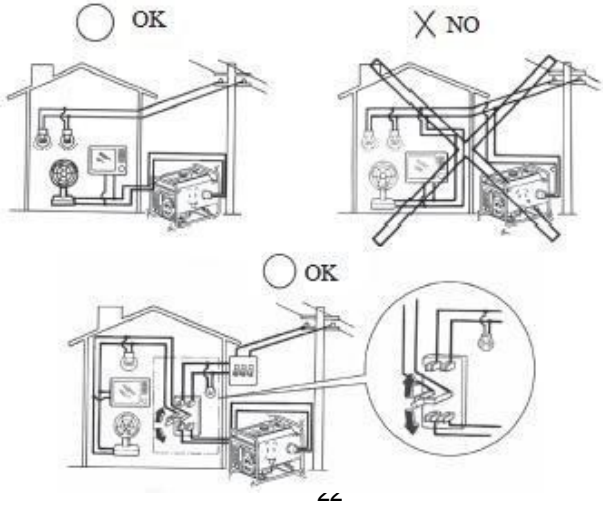

6.2 Générateur mis à la terre

Pour éviter que les appareils électriques ne soient endommagés par un choc électrique ou une mauvaise utilisation de l'électricité, il est recommandé de mettre le générateur à la terre à l'aide de bons conducteurs recouverts d'un isolant.

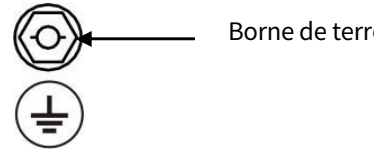

6.3 Sortie AC

Vérifier avant de démarrer le générateur :

La puissance totale des dispositifs de charge (la somme des charges résistives, capacitives et inductives) ne doit pas dépasser la puissance nominale du générateur.

NOTICE

Une utilisation excessive peut entraîner l'arrêt d'un groupe électrogène ou réduire considérablement sa durée de vie. Si le groupe électrogène est connecté à différentes charges ou équipements électriques, n'oubliez pas : Allumez d'abord la charge de démarrage la plus élevée, puis à tour de rôle, et enfin la charge de démarrage la plus faible.

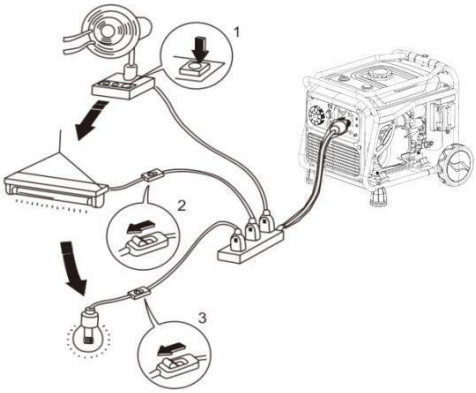

En général, les charges capacitives et inductives, en particulier les entraînements de moteurs, produisent un courant de démarrage important lors du démarrage. Le tableau suivant est fourni à titre de référence lors du raccordement de ces appareils électriques au groupe électrogène

Type	Power		Typical Device	Example		
	Max.	Rated		Device	Max.	Rated
● Lamp ● Heating devices	*1	*1	100W lamp TV	100W lamp	100VA (W)	100VA (W)
● Fluorescent lamp	*2	*1.5	40W Fluorescent lamp	40W Fluorescent lamp	80VA (W)	60VA (W)
● Electrical devices	*3-5	*2	Fridge 150W Fan	150W Fridge	450-750VA (W)	300VA (W)

6.4 Utilisé dans les zones de haute altitude

À haute altitude, un carburateur standard rendra le mélange d'essence trop fort, réduira la puissance de sortie et augmentera la consommation de carburant. Les performances d'un moteur à essence peuvent être améliorées en remplaçant le carburateur par un gicleur principal plus petit ou en ajustant la vis de réglage. Si vous utilisez toujours le générateur à des altitudes élevées, inférieures à 1000 m du niveau de la mer, vous pouvez vous adresser à notre revendeur agréé pour remplacer un carburateur. Sinon, réduisez la capacité de charge en utilisant le générateur.

Même avec un carburateur correct, la puissance d'un moteur à essence diminue d'environ 3,5 % pour chaque 300 mètres de gain d'altitude. Cette diminution aurait été plus importante si le carburateur n'avait pas été correctement installé.

NOTICE

remplacés.

Si le carburateur adapté au fonctionnement en haute altitude est monté sur un moteur à essence adapté au fonctionnement en basse altitude, le mélange fin réduira la puissance de sortie du moteur à essence, surchauffera et causera même de graves dommages.

7. Démarrage du générateur

7.1 Démarrage à rappel

1) Enlever toutes les charges de la sortie.

2) Tournez l'interrupteur de démarrage pour mettre le bouton de démarrage en position de démarrage.

3) Placer la protection du disjoncteur A C en position "OFF".

NOTICE

Pour démarrer le moteur à essence lorsqu'il est chaud, placez le commutateur de démarrage en position "RUN".

4) Tirez doucement le levier de goudron vers le haut jusqu'à ce que vous sentiez une résistance et tirez.

5) Lorsque le générateur a démarré, mettez l'interrupteur de démarrage en position "RUN".

6) Régler le RCD sur ON avant d'utiliser la charge électrique.

7.2 Démarrage électrique

1) Avant de démarrer le générateur, connectez le fil positif à la borne positive de la batterie, fixez-le à l'aide de l'outil approprié et couvrez le connecteur à l'aide d'une feuille d'aluminium. manchon de protection de l'isolation. Voir l'image ci-dessous

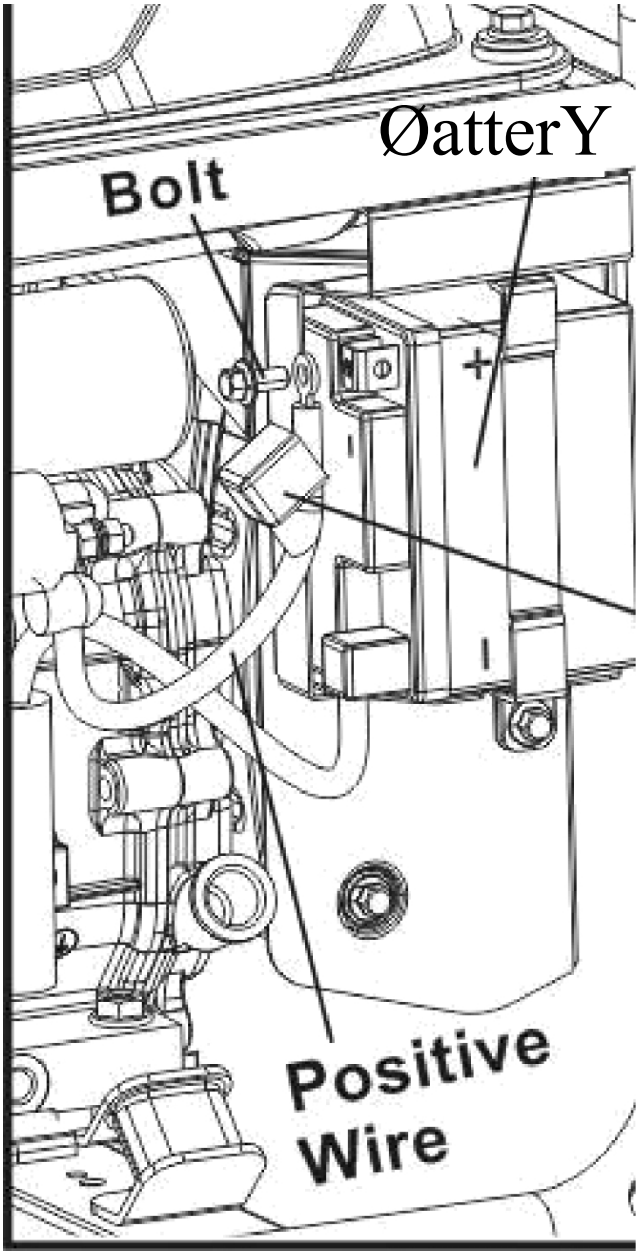
ØatterY
Bolt
+
Positive
Wire

2) Retirer toutes les charges de la sortie.
3) Tournez l'interrupteur de démarrage pour placer le bouton de démarrage en position "START".
4) **Placez le disjoncteur de protection du courant alternatif en position "OFF".**

WARNING

Tournez le commutateur de démarrage pour placer le bouton de démarrage en position "RUN" lorsque le moteur à essence est chaud.

5) Appuyez sur le bouton de démarrage.
6) Tournez l'interrupteur de démarrage pour placer le bouton de démarrage en position
"RUN" après le démarrage du générateur.
7) Réglez la protection du disjoncteur CA sur "ON" avant de procéder à l'installation de l'appareil.
la charge électrique est utilisée.

WARNING

Ne mettez pas le générateur en position de démarrage pendant plus de 5 secondes, sinon le moteur du démarreur sera endommagé. Si le démarrage échoue, l'intervalle entre les démarrages multiples doit être de 10 secondes.

Le moteur de démarrage est utilisé pendant un certain temps lorsque le taux de déclin augmente, ce qui signifie que la batterie doit être retirée pour être rechargée .

8. Arrêt du générateur

1) Placez l'interrupteur ECO sur "OFF".

2) Éteindre l'interrupteur du courant alternatif.

3) Turn off the generator switch.

4) Fermer l'interrupteur de mazout

5) Débrancher tous les équipements électriques.

NOTICE

Pour arrêter le générateur en cas d'urgence, mettez l'interrupteur du générateur en position "OFF".

9. Maintenance

Un bon entretien est la meilleure garantie d'un fonctionnement sûr, économique et sans problème, et contribue également à la protection de l'environnement. Pour maintenir le moteur en bon état, vérifiez-le et entretenez-le régulièrement. Suivez le calendrier ci-dessous.

Objet \ Période de maintenance		Chaque utilisation	Première mois ou 20 heures	Tous les 3 mois ou 50 heures	Chaque année
Huile moteur	Remplissage de contrôle	√			
	remplacer		√	√	
Huile de transmission (le cas échéant)	Vérifier niveau d'huile	√			
	remplacer		√	√	
Élément du filtre à air	Vérifier	√			
	Nettoyer		√		
	remplacer			√	
Coupe de précipitations (le cas échéant)	Nettoyer				√
Bougie d'allumage	Contrôler-ajuster				√*
Pare-étincelles	Nettoyer		√	√	
Inactif (le cas échéant)**	Contrôler-ajuster				√
Réservoir de carburant et filtre**	Nettoyer				√
Tuyau de mazout	Vérifier	Tous les 2 ans (Remplacer si nécessaire.)			
Culasse, piston	Éliminer les dépôts de carbone**	Cylindrée ≤ 225cc, toutes les 125 heures ; Cylindrée ≧225cc, toutes les 250 heures.			

*Ces pièces doivent être remplacées si nécessaire.

** Ces pièces doivent être réparées par nos revendeurs agréés, à moins que l'utilisateur ne dispose des outils et des capacités de réparation appropriés.

- L'huile moteur doit être changée toutes les 10 heures en cas de températures élevées ou de charges importantes.
- L'élément du filtre à air doit être nettoyé toutes les 10 heures de travail.
  Si nécessaire, le remplacer toutes les 25 heures.

NOTICE

- Le cycle et le temps de l'inspection ponctuelle devraient être les premiers à effectuer la maintenance.
- Si la durée du cycle d'entretien a expiré, l'entretien doit être effectué dès que possible conformément au tableau ci-dessus.

WARNING

Arrêtez le générateur avant d'effectuer l'entretien. Placez-le à l'horizontale. Desserrer le capuchon de la bougie d'allumage pour empêcher le moteur de démarrer.
N'utilisez pas l'appareil à l'intérieur ou dans des endroits mal ventilés, tels que les tunnels et les grottes. Veillez à ce que la zone de travail soit bien ventilée. Les gaz d'échappement du moteur contiennent du monoxyde de carbone, un gaz toxique qui peut provoquer un choc, une perte de conscience et même la mort en cas d'inhalation.

9.1 Vidange de l'huile moteur

La vidange de l'huile après le démarrage du moteur garantit un processus rapide et propre.

① Retirer le verre de niveau d'huile.Dévisser le boulon d'huile pour vidanger l'huile.

② Installer et serrer le boulon de vidange.

③ Faire le plein d'huile et vérifier le niveau d'huile.

④ Installer le voyant de niveau d'huile.

Capacité d'huile moteur : BGI40M .6 L

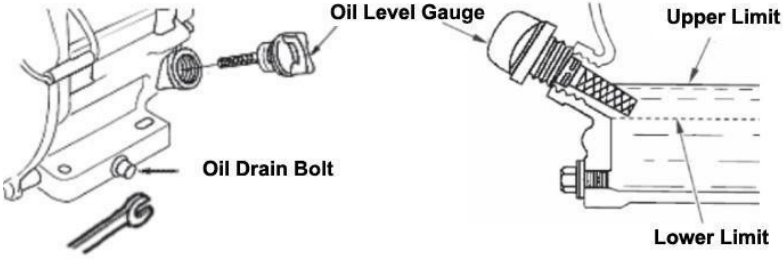

Une exposition prolongée et fréquente à l'huile peut entraîner un cancer de la peau. Bien que cela ne soit pas évident, il est conseillé de laver immédiatement et abondamment la peau exposée à l'huile avec de l'eau et du savon.

D'un point de vue environnemental, il est important de traiter correctement l'huile usagée après utilisation. Nous vous recommandons vivement de mettre l'huile dans un conteneur hermétique et de l'apporter à votre station-service locale ou à un centre de recyclage d'huile. N'oubliez pas : ne la jetez pas à la poubelle, ni sur le sol ou dans un fossé.

9.2 Entretien des filtres à air

Les filtres à air encrassés affectent le flux d'air vers les carburateurs. Pour éviter les pannes de carburateur, les filtres à air doivent être doivent être entretenus régulièrement. Si le carburateur est utilisé dans un environnement poussiéreux, il doit être entretenu plus fréquemment

Le nettoyage de l'élément filtrant avec de l'essence ou des solvants inflammables peut provoquer un incendie ou une explosion. Utilisez de l'eau savonneuse ou un solvant ininflammable pour nettoyer l'élément filtrant.

NOTICE

Il est strictement interdit de démarrer le générateur sans filtre à air, sous peine de provoquer une usure rapide du moteur à essence.

1) Ouvrez le bouton de connexion du couvercle du filtre à air et ouvrez le couvercle du filtre à air. déroulez l'élément filtrant et assurez-vous qu'il est bien en place.

est en bon état et propre.

2) Si le filtre en mousse est sale, nettoyez-le. Lavez-le dans de l'eau chaude L'eau doit être nettoyée avec un nettoyant ménager ou un solvant ininflammable. Rincez ensuite à l'eau claire et pressez. Versez ensuite quelques gouttes d'huile sur le dessus et pressez uniformément.

3) Remplir l'élément filtrant et recouvrir le couvercle du filtre à air.

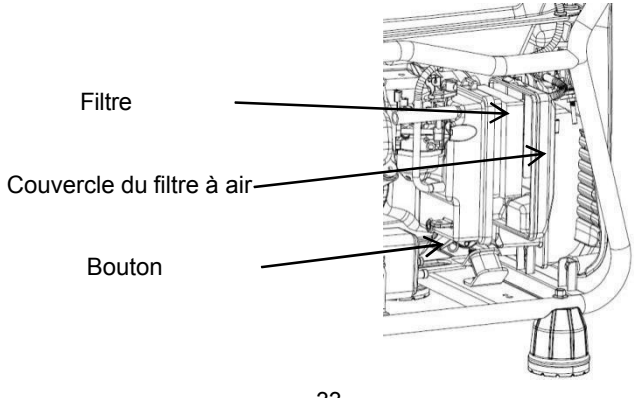

9.3 Bougie d'allumage

Remplacer la bougie d'allumage selon le type d'origine : F7TC

1) Retirer le capuchon de la bougie d'allumage.
2) Utiliser la clé à douille pour bougie d'allumage pour retirer la bougie d'allumage.
3) Vérifier visuellement si l'isolateur de la bougie est endommagé. Remplacer la bougie si elle est endommagée.
4) Mesurer le jeu de la bougie à l'aide d'une jauge d'épaisseur. Plier les électrodes latérales pour ajuster le jeu. Le jeu doit être compris entre 0,70 et 0,80 mm.
5) Vérifier que le joint de la bougie est en bon état.
6) Montez la bougie d'allumage et serrez-la à l'aide de la clé à bougie et enfoncez le joint de la bougie d'allumage. Couvrez le capuchon de la bougie.

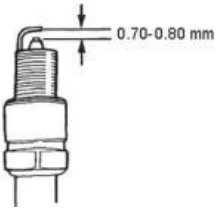

NOTICE

Utiliser des bougies d'allumage ayant un pouvoir calorifique correct.

10. Économiser

WARNING

Pour éviter toute combustion ou tout défaut d'allumage dû à un contact avec des composants du générateur à haute température, le générateur doit être refroidi avant d'être emballé et stocké.

Si un stockage à long terme est nécessaire, assurez-vous que la zone de stockage est propre et sèche.

1) Vidangez le carburant du réservoir et nettoyez le filtre à carburant, le joint torique

Dévissez le boulon de vidange du carburateur, vidangez complètement le carburant du carburateur, puis réinstallez et serrez le boulon de vidange du carburateur.

WARNING

Dans des conditions normales, l'essence est inflammable et explosive. Éliminer l'huile dans un endroit bien ventilé après l'arrêt. Pas de feux d'artifice pendant le déchargement de l'huile.

2) Desserrer le voyant de niveau d'huile et le boulon de vidange d'huile sur le carter, et vidanger l'huile dans le carter. Serrez ensuite les boulons de vidange,

ajouter de l'huile neuve jusqu'à la limite supérieure, puis installer le voyant de niveau d'huile.

3) Retirez la bougie d'allumage et versez une cuillère à soupe d'huile moteur propre dans la chambre de combustion. Faites tourner le vilebrequin plusieurs fois pour répartir l'huile. Réinstallez les bougies d'allumage.

4) Tirez doucement sur le levier de démarrage jusqu'à ce que vous sentiez une résistance, et

laisser les portes d'entrée et de sortie fermées.

5) Placez le groupe électrogène dans un endroit propre et sec.

11. Dépannage

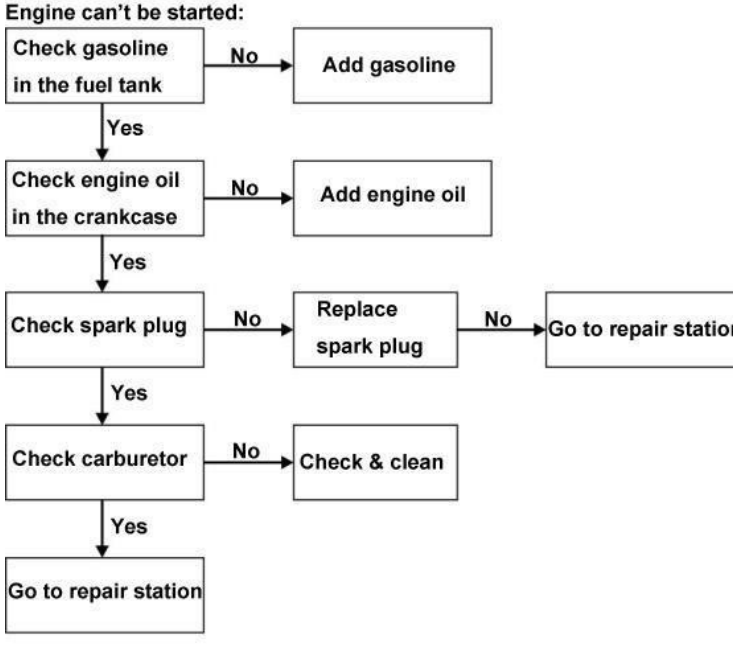

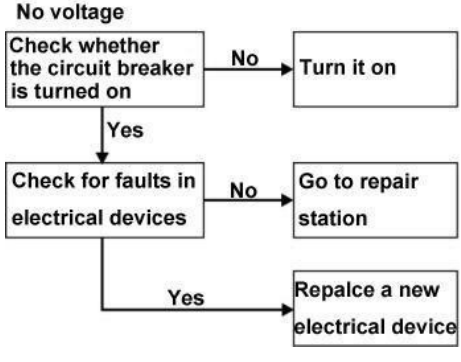

12. Schéma du circuit

(L'usine s'adapte aux différentes configurations et peut être modifiée sans préavis).

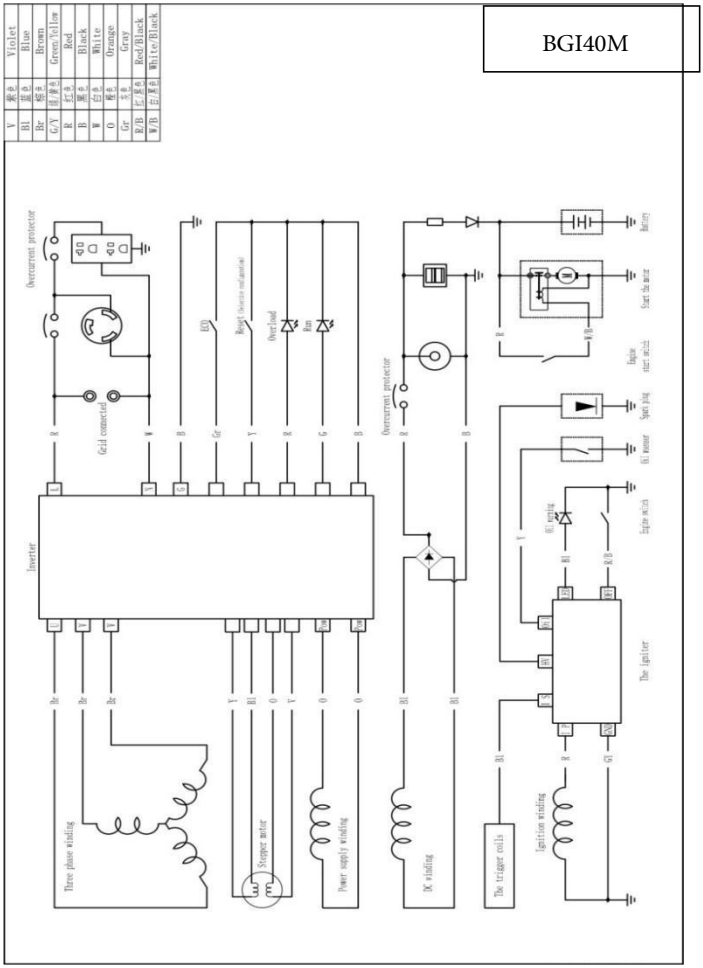

13. Spécifications techniques

	Objet	BGI40M	
Moteur à essence	Type de moteur	Simple tête.4 temps.Refroidissement par air. OHV 25°	
	Cylindrée (cc)	223	
	Système d'allumage	C.D.I	
	Type de départ	Démarrage du running back	Démarrage électrique
	Capacité du réservoir de carburant (L)	12.5L	
	Huile moteur (L)	0.6L	
Générateur set	Fréquence nominale (Hz)	50Hz	
	Phase	Seulement	
	Tension nominale (V)	220V	
	Puissance de sortie nominale (kW)	3,6 kW	
	Puissance de sortie maximale (kW)	4,0 kW	
	DC	12V/8.3A	
	Longueur (mm)	530	
	Largeur (mm)	405	
	Hauteur (mm)	420	